BI64213E1PX

Forno pirolítico 77L

Hisense

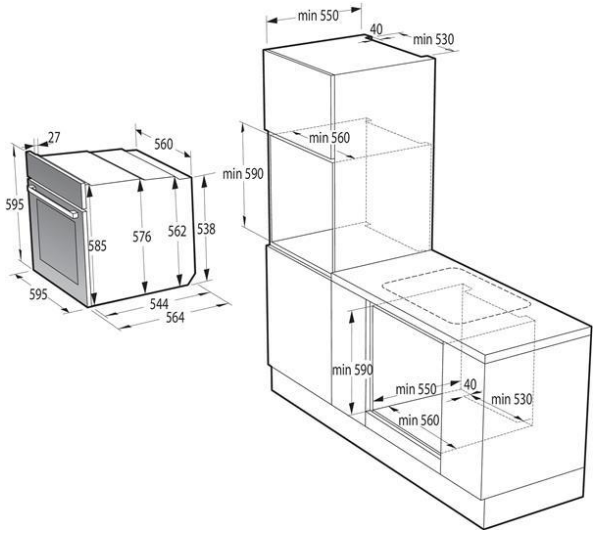

- Tecnologia Even Bake
- Air Fry
- Modo Pizza
- Congelados
- Grande capacidade
- Limpeza Pirolítica
- Pré-aquecimento rápido
- Cool Door (Porta Fria)
- Grill
- Fecho Suave
- Cozinhar em simultâneo
- Guias telescópicas

Display IconLed
Dimensões (L×A×P): 59,5 × 59,5 × 56,4 cm

Classe energética: A+
Cor: Aço inoxidável
Cor da pega: Cinzento metalizado
Material do painel de controlo: Aço inoxidável
Esmalte (forno e tabuleiro)
Inox anti-dedadas

Forno multifunções- 77 l
Área de cozedura SuperSize
Volume útil: 77 l
Temperatura máxima: 300 °C
Vidro interior removível
Even Bake
Pro Grill

Controlo eletrónico
Botões Ergonómicos
IconLed

Air Fry
Congelados
Modo Pizza

Fecho Suave e Abertura Suave
Grande Capacidade
Grill
Cozedura em simultânea em vários níveis
Luz interior

1 tabuleiro fundo
1 grelha
Guias telescópicas

Cool Door (Porta Fria)

Limpeza pirolítica
Interior em Esmalte

Consumo de energia: 0,71 kWh
1,03 kWh (convencional)
Potência do grelhador: 2300 W
Dimensões (L×A×P): 59,5 × 59,5 × 56,4 cm
Dimensões do produto embalado (L×A×P): 62 × 66 × 67,5 cm
Dimensões do nicho para instalação: 56-56,4 × 59-60 × 55 cm
Peso líquido: 29,8 kg
Peso bruto: 31,8 kg
Consumo de energia em Standby: 1 W
Potência de Ligação: 3500 W
EAN: 3838782870699